BMH SOLUTIONS

СДЕЛАНО В КАЗАХСТАНЕ

ВЫКЛЮЧАТЕЛИ ЗАЩИТЫ КОНВЕЙЕРА · СЕРИЯ CPS

НАДЁЖНЫЙ СТОП. В ЛЮБОЙ ТОЧКЕ ЛЕНТЫ.

Тросовые и концевые выключатели в тяжёлом исполнении для горных конвейеров. Для пыли, мороза и круглосуточной работы. Производство и сервис в Казахстане.



PS-31 · АВАРИЙНЫЙ ТРОСОВЫЙ



LS-32 · ПУТЕВОЙ / КОНЦЕВОЙ

ДЛЯ КОНВЕЙЕРОВ, КОТОРЫЕ НЕ ОСТАНАВЛИВАЮТСЯ.

Литой алюминиевый корпус, двухкулачковый механизм с раздельными контактами сигнала и останова, удобная клеммная колодка. Установили, подключили — и годами работает на карьерах, ДСК и складах руды.

2 in 1
Единая платформа
Один корпус и ЗИП на обе модели

−45 °C
Для степи и Севера
От −45 до +85 °C, литой корпус IP65

2 + 2
Сигнал + стоп
2 НО + 2 НЗ с принудительным размыканием

₸
Местные поставки
Цены в тенге, склад и сервис в Астане

СДЕЛАНО В КАЗАХСТАНЕ
Разработано, изготовлено и собрано BMH Solutions, Астана

bmh.kz
+7 702 245 00 32

БЕЗОПАСНОСТЬ ЛЮДЕЙ

СНАЧАЛА ЛЮДИ. ЛЕНТА ПОДОЖДЁТ.

Большинство травм на конвейерах происходит у барабанов, роликоопор и узлов перегрузки — часто во время уборки, осмотра или расчистки завала. Выключатели CPS построены вокруг одной идеи: любой, кто видит опасность, должен мгновенно остановить ленту, и никто не сможет запустить её, пока люди в опасной зоне.

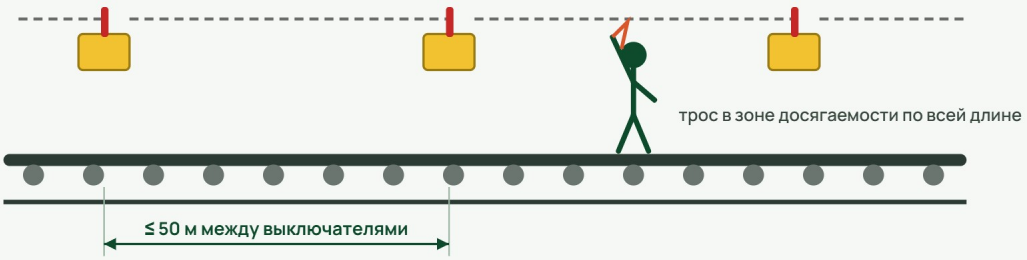

Тросовые выключатели вдоль прохода: трос в зоне досягаемости в любой точке конвейера.

СТОП ИЗ ЛЮБОЙ ТОЧКИ

Один рывок троса в любом месте конвейера и с любой стороны останавливает ленту.

ФИКСАЦИЯ ДО СБРОСА

После срабатывания выключатель заблокирован. Дистанционный пуск невозможен — только вручную на месте.

ПРИНУДИТЕЛЬНОЕ РАЗМЫКАНИЕ

Контакты останова размыкаются кулачком механически, а не только пружиной.

СНАЧАЛА СИГНАЛ, ПОТОМ СТОП

Раздельные цепи сигнала и останова: оператор предупреждён до отключения конвейера.

БЕЗОПАСНАЯ СХЕМА

Нормально замкнутая цепь: обрыв кабеля или ослабшая клемма тоже останавливают конвейер.

ВИДНО ИЗДАЛЕКА

Сигнальный жёлтый корпус и красный рычаг заметны в пыли, паре и при плохом освещении.

АВАРИЙНЫЙ СТОП — НЕ ЗАМЕНА ОТКЛЮЧЕНИЮ

Тросовые и концевые выключатели останавливают конвейер в аварийной ситуации, но не заменяют блокировку и маркировку (LOTO). Перед любым обслуживанием, уборкой или работой на ленте отключите и заблокируйте привод.

ХОРОШАЯ ПРАКТИКА НА ОБЪЕКТЕ

- Ставьте тросовые выключатели по всей длине каждого прохода, с обеих сторон, где работают люди.
- Проверяйте натяжение троса и срабатывание каждого выключателя при плановых осмотрах.
- После срабатывания сначала найдите причину, потом сбрасывайте выключатель и запускайте.
- Обучайте каждую смену: где тросы, как остановить, кто имеет право на сброс.

MODEL PS-31 · ОДИН РЫВОК — ПОЛНЫЙ СТОП.

АВАРИЙНЫЙ ТРОСОВЫЙ ВЫКЛЮЧАТЕЛЬ



PS-31 — аварийный выключатель для ленточных конвейеров и другого протяжённого оборудования. Стальной трос идёт вдоль ленты и крепится к рычагу с одной или двух сторон: любой человек на линии останавливает конвейер одним рывком.

КАК РАБОТАЕТ

Рывок троса поворачивает рычаг и вал. При 18° два кулачка одновременно переключают микропереключатели сигнала и останова, а механизм фиксируется в сработавшем положении.

Снять фиксацию можно только рычагом сброса на самом выключателе. Дистанционно запустить конвейер, пока на нём работают люди, невозможно.

МОНТАЖ

Рекомендуем один выключатель на каждые 50 м конвейера. Рычаг переставляется для горизонтального, вертикального или наклонного монтажа. Есть комплект для троса: пружины, коуши, рым-гайки, зажимы и стальной трос.

ГАБАРИТНЫЕ РАЗМЕРЫ, ММ

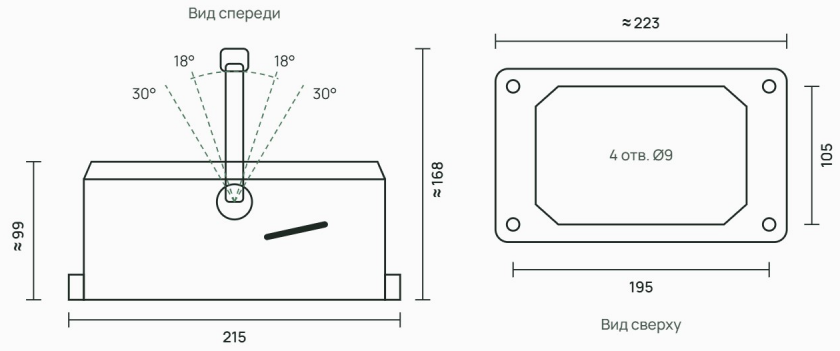

ОСНОВНЫЕ ДАННЫЕ

Привод	Трос, с любой стороны
Угол срабатывания	18° ± 2°
Макс. ход рычага	30° ± 2°
Фиксация	Механическая, ручной сброс
Контакты	2 НО + 2 НЗ
Каталожный №	BMH-CPS-31-M20-S
Крепление	4 × Ø9 мм, 195 × 105 мм
Кабельные вводы	3 × M20×1.5
Масса	≈ 4,3 кг
Шаг установки	1 шт. на 50 м

КЛЕММНАЯ КОЛОДКА

СИГНАЛ				ОСТАНОВ				РЕЗЕРВ	
1	2	3	4	5	6	7	8	9	10
НО 13–14		НЗ 21–22		НО 13–14		НЗ 21–22			

Контакты сигнала и останова переключаются разными кулачками, оба срабатывают при 18°. Клеммы пронумерованы 1–10 — быстрое подключение без ошибок.

MODEL LS-32 · КАЖДОЕ ПОЛОЖЕНИЕ. КАЖДЫЙ РАЗ.

ПУТЕВОЙ / КОНЦЕВОЙ ВЫКЛЮЧАТЕЛЬ



LS-32 — концевой выключатель тяжёлого исполнения с роликовым рычагом. Обычно он сообщает положение разгрузочной тележки на конвейере с несколькими точками разгрузки. Подходит для любого подвижного оборудования, которому нужен надёжный механический сигнал положения.

КАК РАБОТАЕТ

Когда ролик набегает на упор, рычаг и вал поворачиваются. При 18° два кулачка одновременно переключают микропереключатели сигнала и останова. Рычаг отклоняется до ~65° в каждую сторону, поэтому перебег не повреждает выключатель.

Выключатель работает при движении в обе стороны. Рычаг переставляется на валу для горизонтального, вертикального или наклонного монтажа.

МОНТАЖ

Выключатель ставится на конструкцию конвейера так, чтобы ролик был на одной линии с упором на подвижном оборудовании. Корпус, отверстия и вводы те же, что у PS-31, — один комплект ЗИП на обе модели.

ГАБАРИТНЫЕ РАЗМЕРЫ, ММ

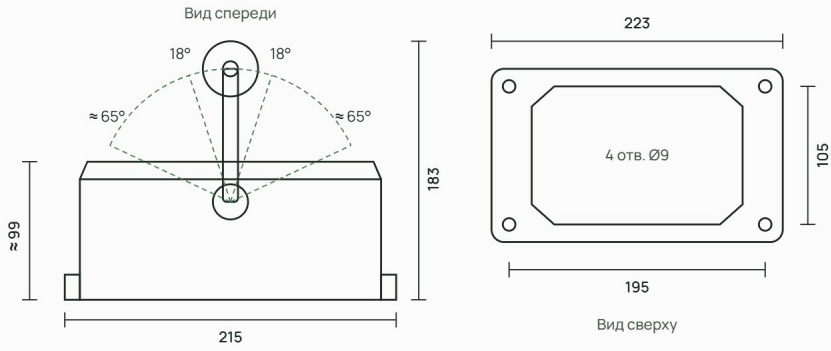

ОСНОВНЫЕ ДАННЫЕ

Привод	Роликовый рычаг, в обе стороны
Угол срабатывания	18° ± 2°
Макс. ход рычага	≈ 65° в каждую сторону
Ролик	Ø50 мм
Контакты	2 НО + 2 НЗ
Каталожный №	BMH-CPS-32-M20-S
Крепление	4 × Ø9 мм, 195 × 105 мм
Кабельные вводы	3 × M20×1.5
Масса	≈ 3,5 кг
Применение	Положение тележки

КЛЕММНАЯ КОЛОДКА

СИГНАЛ				ОСТАНОВ				РЕЗЕРВ	
1	2	3	4	5	6	7	8	9	10
НО 13–14		НЗ 21–22		НО 13–14		НЗ 21–22			

Контакты сигнала и останова переключаются разными кулачками, оба срабатывают при 18°. Клеммы пронумерованы 1–10 — быстрое подключение без ошибок.

ХАРАКТЕРИСТИКИ И ЗАКАЗ

Контакты	2 НО + 2 НЗ, принуд. размыкание
Нагрузка AC-15	24 В 10 А · 250 В 6 А
Температура	−45 … +85 °C
Корпус	Литой алюминий, сигнальный жёлтый
Клеммная колодка	10 винтовых клемм

Стандарт	IEC/EN 60947-5-1
Нагрузка DC-13	24 В 8 А · 48 В 2 А
Степень защиты	IP65
Винты крышки	4 × нержавеющая сталь
Крепление	4 × Ø9, 195 × 105 мм

КОД ЗАКАЗА

BMH-CPS	31	M20	S
Серия Выключатель защиты конвейера	**Модель** 31 — PS тросовый 32 — LS концевой	**Кабельный ввод** M20 — 3 × M20×1.5 M25 — 3 × M25×1.5 P21 — 3 × PG21	**Крепёж** S — стандарт X — AISI 316L для агрессивных сред

СТАНДАРТНЫЕ ИЗДЕЛИЯ

Каталожный №	Описание
BMH-CPS-31-M20-S	Тросовый, стандарт
BMH-CPS-31-M20-X	Тросовый, крепёж 316L
BMH-CPS-32-M20-S	Концевой, стандарт
BMH-CPS-32-M20-X	Концевой, крепёж 316L

КОМПЛЕКТУЮЩИЕ И ЗИП

Каталожный №	Описание
BMH-CPS-K50	Комплект троса на 50 м конвейера
BMH-CPS-SP-L31	Рычаг тросового выключателя в сборе
BMH-CPS-SP-R50	Роликовый рычаг, ролик Ø50
BMH-CPS-SP-MS	Микропереключатель, SPDT
BMH-CPS-SP-TB	Клеммная колодка, 10 полюсов
BMH-CPS-SP-GS	Комплект уплотнений и винтов

ЗИП всегда в наличии на складе в Казахстане.

ОТДЕЛ ПРОДАЖ
+7 702 245 00 32
sales@bmhsolutions.kz
WhatsApp — по этому же номеру

ТЕХНИЧЕСКАЯ ПОДДЕРЖКА
technicalsupport@bmhsolutions.kz
Подбор, монтаж, сервис

САЙТ И ОФИС
bmh.kz
ТОО «BMH Solutions»
Астана, ул. Бокейхана 16/1, офис 2

Характеристики могут изменяться без уведомления.